ORSATTI NOLEGGIO SRL

Via dell'Industria, 5 – 21040 Venegono Inferiore (VA) – Tel/Fax 0331 864840
Cell 338 7063515 - E-mail: orsatti.noleggio@gmail.com / www.orsattinoleggio.com

Piattaforma Aerea Semovente Elettrica Articolata

HAULOTTE STAR 10

Zona di lavoro

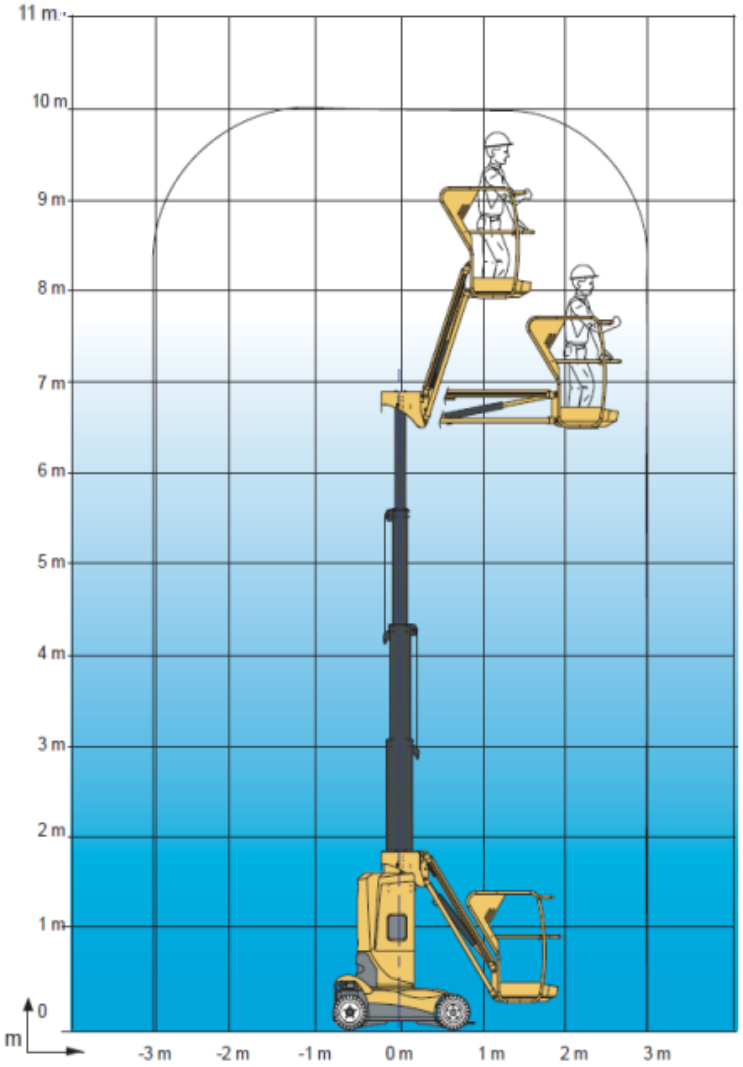

Per uso interno ed esterno

Caratteristiche	Sistema metrico
Lunghezza macchina a riposo	2,70 m
Larghezza macchina a riposo	1,00 m
Altezza macchina fuori tutto	1,99 m
Altezza da terra - max	0,10 m
Altezza di lavoro massima	9,95 m
Altezza piano di calpestio massima	7,95 m
Portata massima	3,00 m
Rotazione idraulica torretta	345 °
Escursione verticale jib	130 °
Lunghezza cestello (o piano di calpestio)	0,78 m
Larghezza cestello (o piano di calpestio)	0,93 m
Raggio di sterzata esterno	1,88 m
Raggio di sterzata interno	0,45 m
Interasse laterale delle ruote	1,20 m
Massima inclinazione operativa CE - AS	3 °
Rilevatore di inclinazione nominale ANSI - CSA	0 °
Rilevatore di inclinazione di avviso ANSI - CSA	5 °
Velocità del vento massima autorizzata	Uso interno : 0 km/h Uso esterno : 45 km/h
Peso	2735 kg
Carico massimo sul cestello (o sul piano di calpestio)	200 kg
Numero massimo di persone sul cestello (o sul piano di calpestio)	2-Uso interno -1-Uso esterno
Tipo motore	Elettrico
Potenza motore	1,2 kW (1,6 Hp)
Potenza sonora	<70 dB (A)
Capacità serbatoio idraulico	7 l
Batteria	24 V-240 Ah
Pendenza massima superabile	23 %
Tipo di pneumatici	Pneumatici pieni

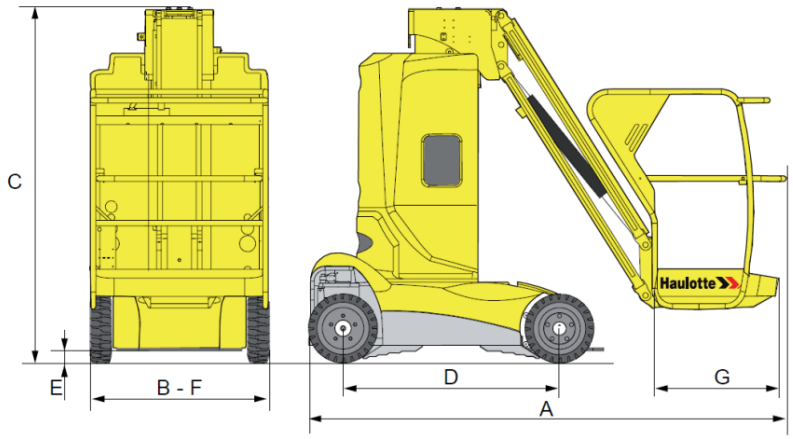

Caratteristiche d'ingombro

Riferimento	STAR 10 Mètre
A	2,70
B	1,00
C	1,99
D	1,20
E	0,10
F x G	1,00 x 0,78